GRUA EQUILIBRADA DE MANUTENCION

Equilibrium SERIES 3

ES320, ES322

SERAM

L'EXPERIENCE

Equilibrium SERIES 3

El Sistema Hidráulico de Equilibrio

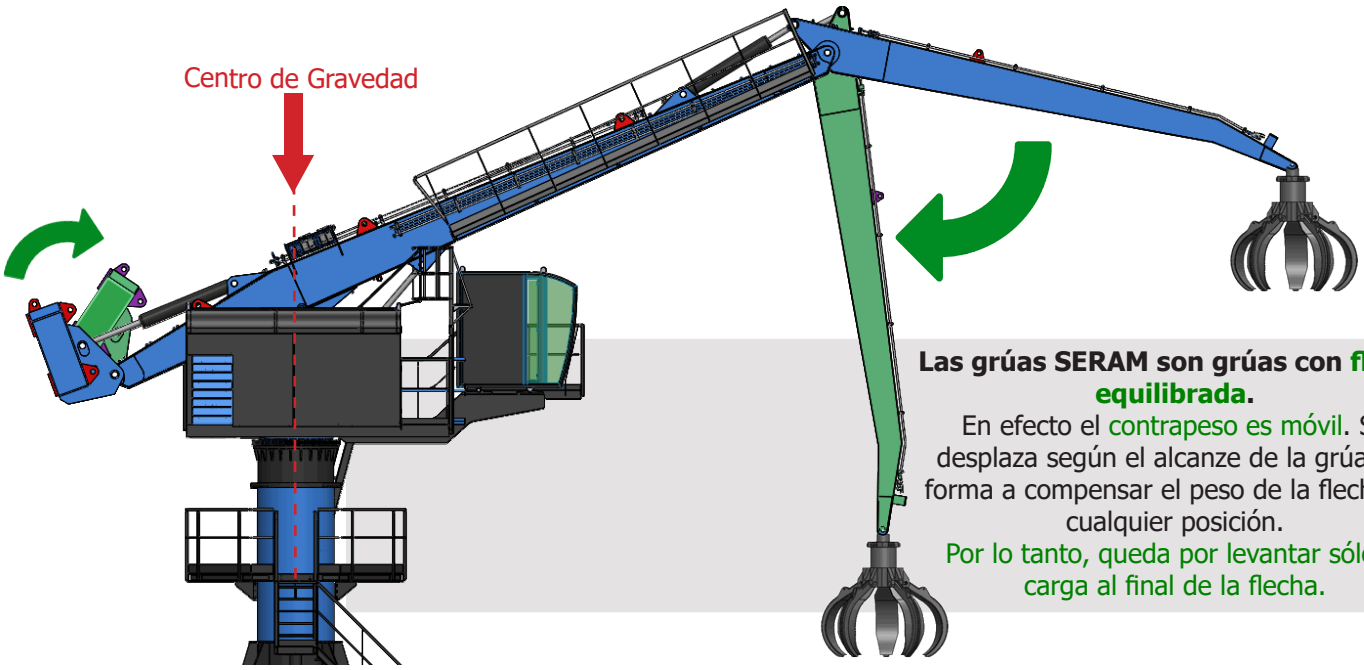

Las grúas SERAM son grúas con flecha equilibrada.
En efecto el contrapeso es móvil. Se desplaza según el alcanze de la grúa, de forma a compensar el peso de la flecha en cualquier posición.
Por lo tanto, queda por levantar sólo la carga al final de la flecha.

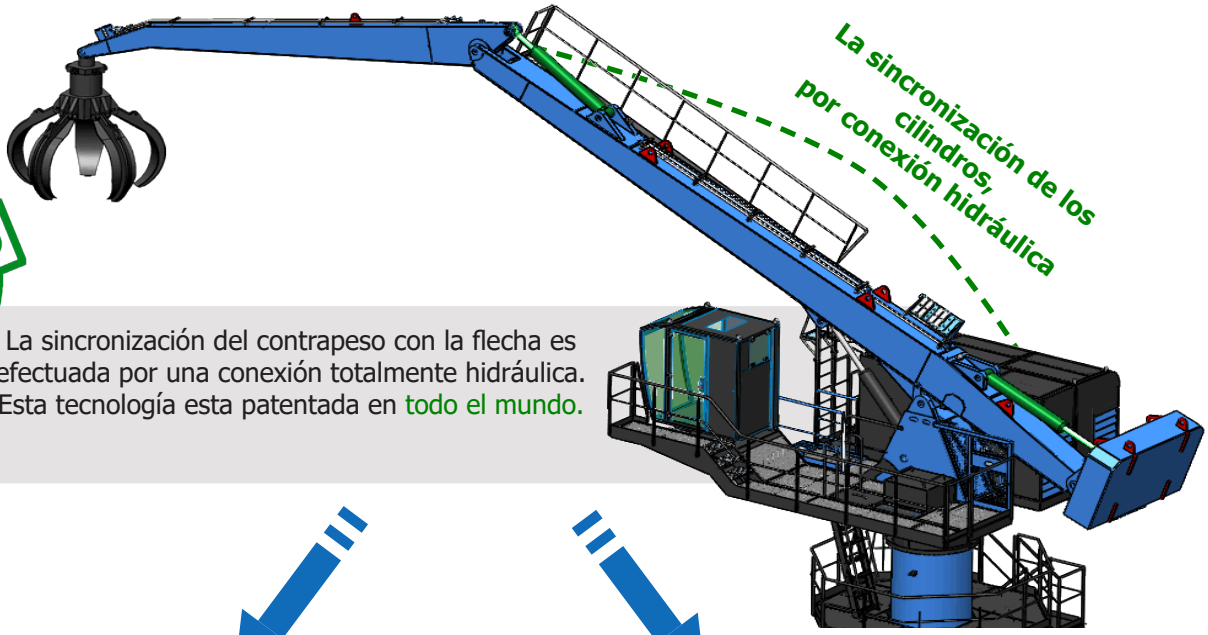

PATENTED
INTELLECTUAL PROPERTY

La sincronización del contrapeso con la flecha es efectuada por una conexión totalmente hidráulica. Esta tecnología esta patentada en todo el mundo.

Costes operativos inigualables

Hasta 80% de economía de energía comparado con una grúa térmica.

Grúa térmica
100%

Grúa eléctrica no equilibrada
50% | 50% de economía

Grúa eléctrica equilibrada SERAM
25% | 75% de economía

Baja presión de trabajo = Esperanza de vida excepcional de los componentes

La presión media de trabajo es la mitad más baja que la de una grúa convencional, los componentes son entonces menos solicitados, para un rendimiento igual.

Grúa no equilibrada
~320 bars

Grúa eléctrica equilibrada SERAM
~150 bars

Las diferentes composiciones

Tipo de flechas

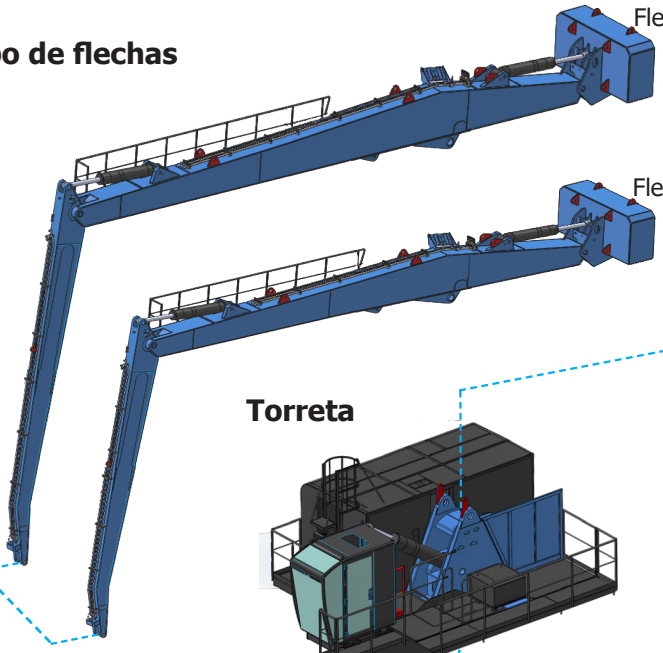

Tipo de herramientas

Torreta

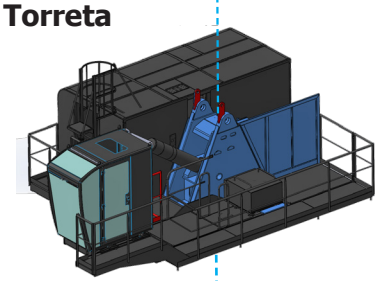

Tipo de soportes

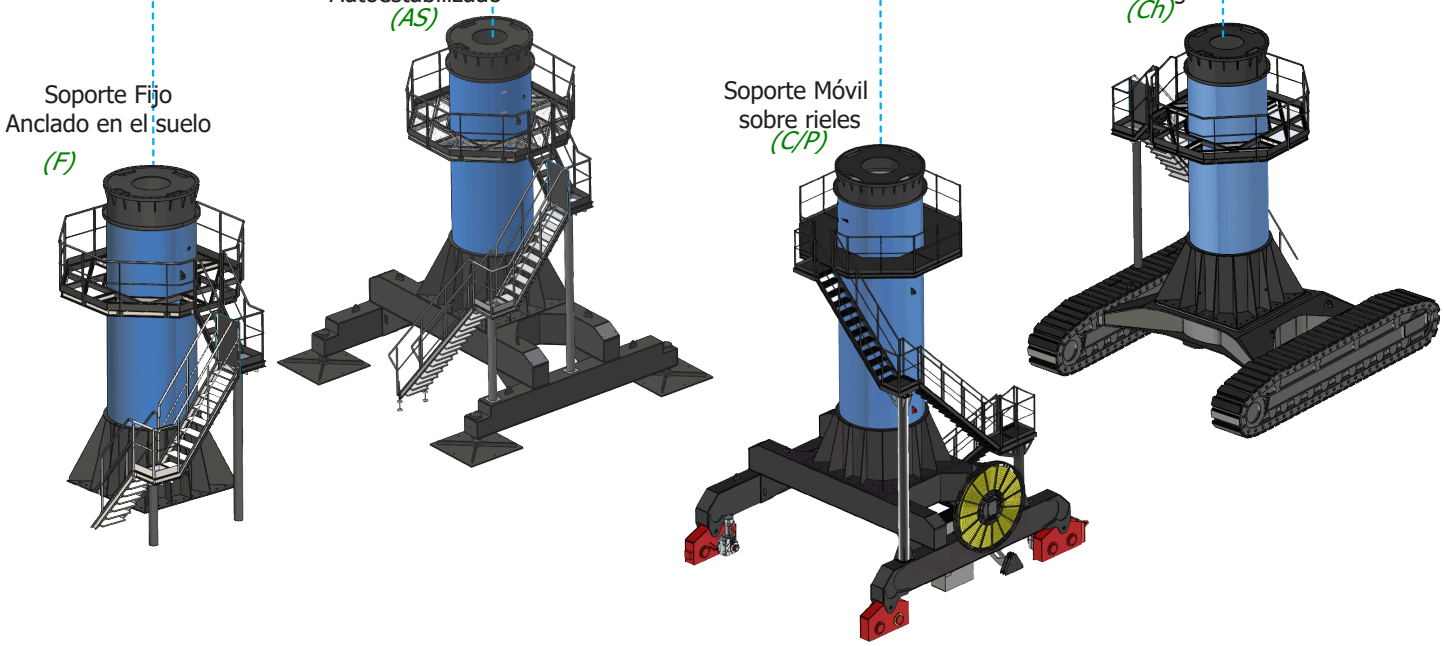

Abaco de cargas

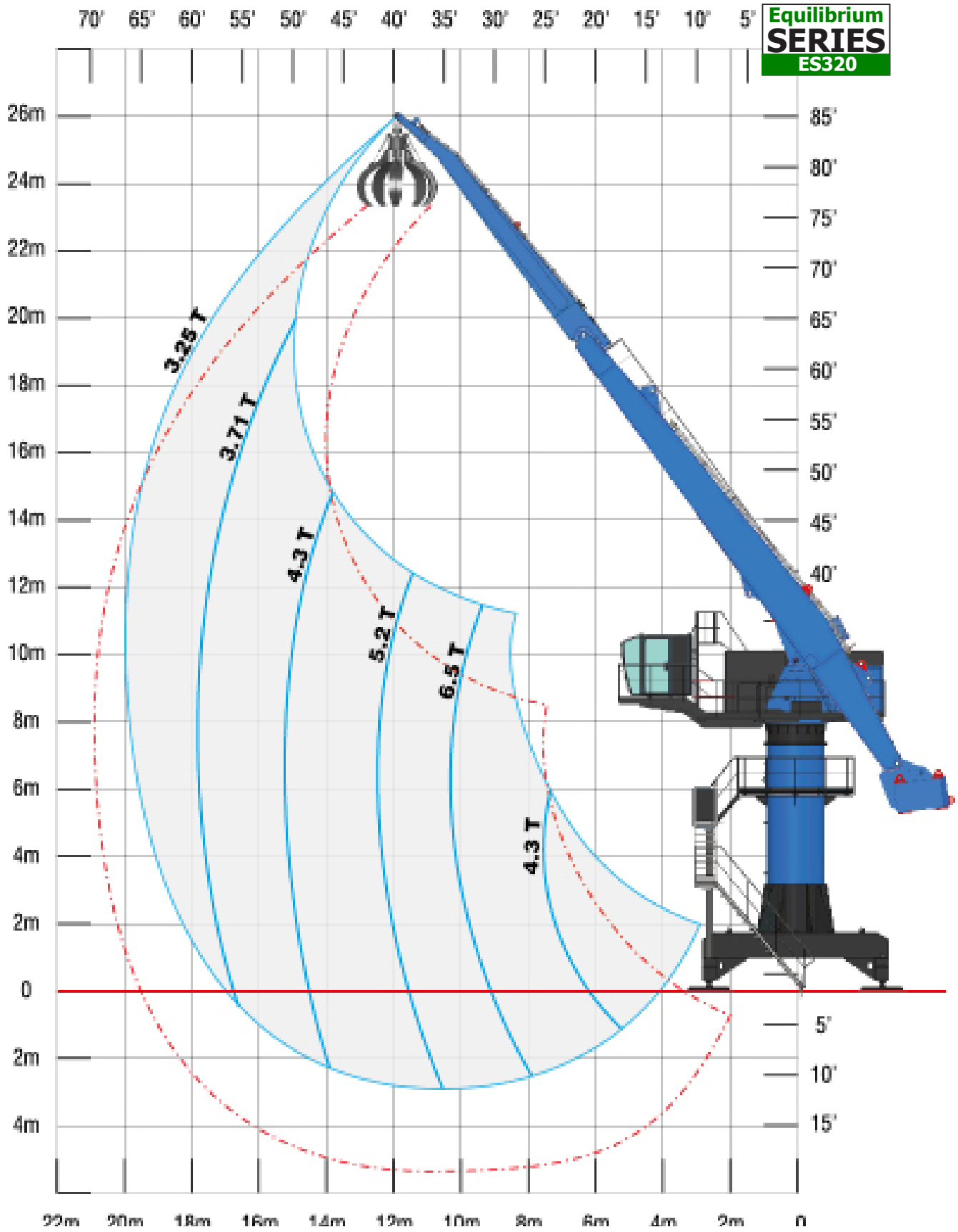

Abaco de cargas

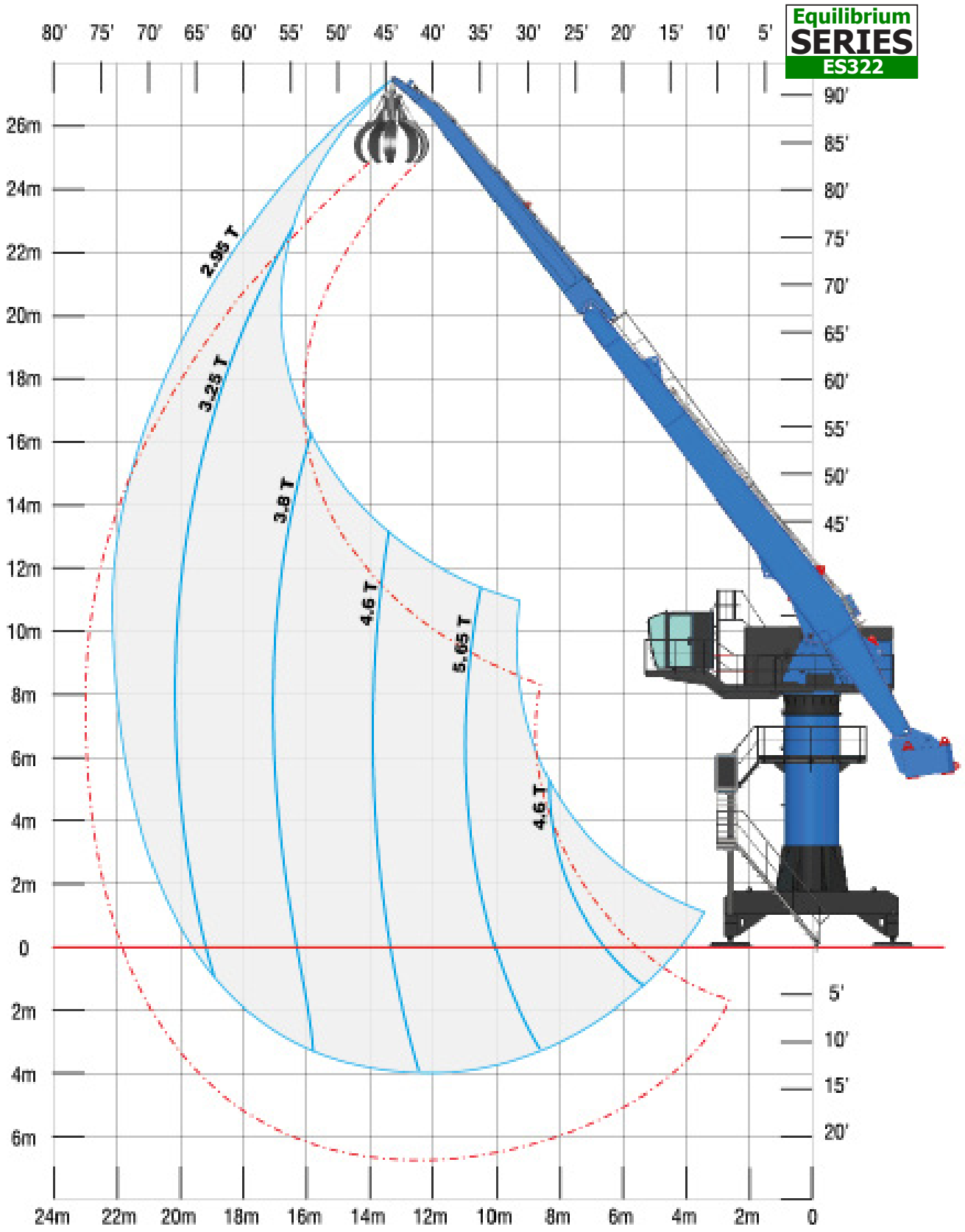

Datos técnicos

	ES320	ES322
CARACTERISTICAS GENERALES		
Potencia	*65 t/m*	*65 t/m*
Alcance máximo horizontal	*20 m*	*22 m*
Capacidad de levantamiento al alcance max	*3.25 t*	*2.9 t*
Longitud del brazo principal	*11.5 m*	*12.5 m*
Longitud del brazo articulado	*8.5 m*	*9.5 m*
Peso (con soporte autoestabilizado)	*72 t*	*74 t*
SISTEMA ELECTRICO		
Potencia del motor eléctrico	*90 kW*	
Tipo de arranque del motor	*Estrella-triángulo o variador*	
Voltaje	*400V / 480V / 600V - 50Hz/60Hz*	
SISTEMA HIDRAULICO		
Bombas para los movimientos de la flecha	*210 cc*	
Presión media de trabajo	*160 bars*	
Bomba para la rotación	*105 cc*	
Capacidad del tanque	*1000 litros*	
Filtración	*2 filtros de 10 micrones*	
Sistema de refrigeración	*En línea*	
Sistema de lubrificación	*1 grupo con 3 circuitos separados*	
ROTACION		
Motor de rotación	*1 motor MS50*	
Ø de la corona de orientación	*Ø 1790mm*	
Velocidad de rotación	*4 rpm*	
CILINDROS		
Tipo de cilindros	*200mm x 120mm x 1450mm*	
TIPO DE SOPORTE		
Soporte fijo anclado en el suelo	*Base de 4m x 4m - Altura: 8m*	
Soporte fijo autoestabilizado	*Chasis de 5.5m x 5.5m - Altura: 8m*	
Soporte móvil sobre rieles	*Carro de 5.5m x 5.5m - Altura: 8m*	
Soporte móvil sobre orugas	*Bajo solicitud*	

CABINA DE PILOTAJE

- Nueva cabina, elevada y avanzada, para optimizar un máximo la visión en los diferentes lugares de carga (cizallas, trituradoras, barcos, etc...).

- Gran área acristalada, tipo atérmico y seguro.

- Equipamientos con todas las comodidades: manipuladores con consola de control, aire acondicionado reversible, pantalla de control, asiento del conductor ajustable, radio mp3, etc...

Datos técnicos

LOCAL MAQUINA

La sala de máquinas reune el conjunto motobomba, pero también los refrigeradores, y el armario eléctrico. Un conjunto concebido para un mantenimiento simple y accesible.

Esta sala puede ser aislada térmicamente y equipada de un sistema de calefacción para una utilización en los países fríos.

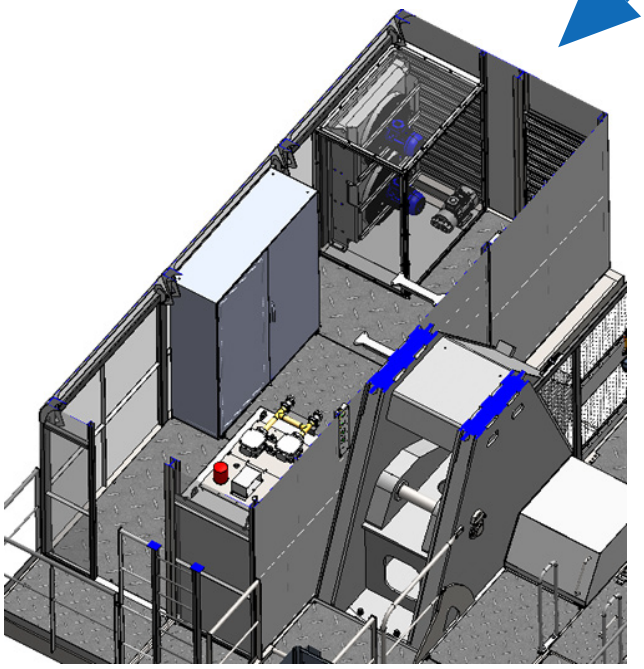

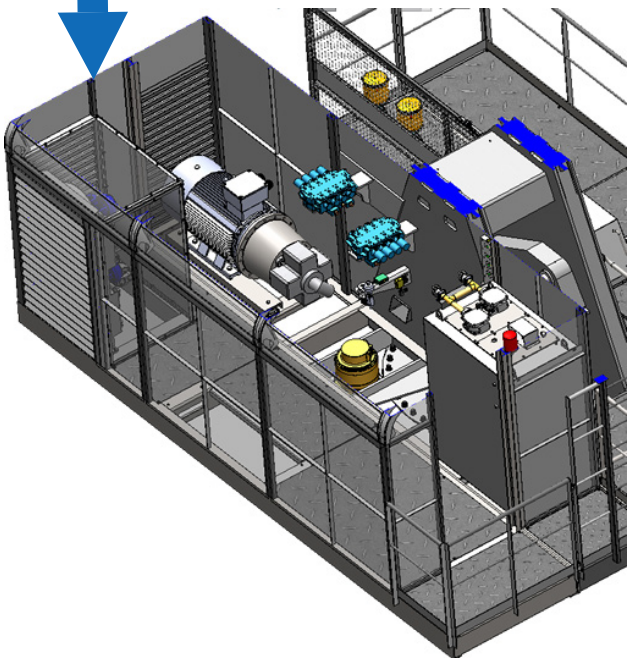

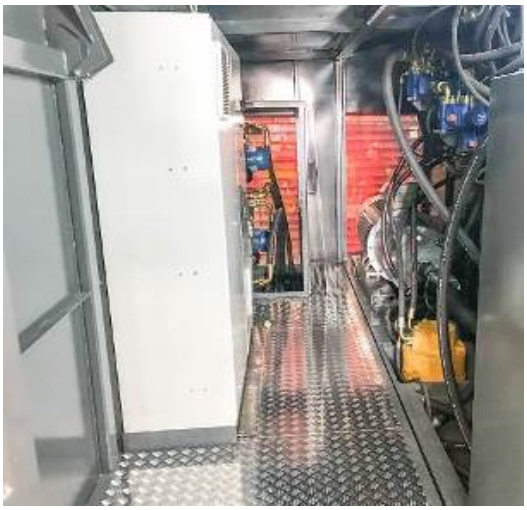

Equilibrium SERIES 3

ES320, ES322

“SERAM no esperó la urgencia climática para fabricar máquinas limpias, ya que SERAM ha elegido la electricidad para alimentar sus grúas, desde 1973.

SERAM ha presentado un patente de la flecha equilibrada en 1984, que permite ahorrar 45% de energia eléctrica.*

SERAM - Una conciencia Ecológica y Económica”

SERAM

SERAM SA
817 blvd Marius Berliet - 66000 PERPIGNAN (France)
Office: +33 4 68 61 02 28 - Mail: seramsa@seram.net
www.seram.net