SOLUCIONES DE TRANSPORTADORES

Cintas con palas metálicas

Mesas vibratorias

Cinta de residuos

SERAM

L'EXPERIENCE

Soluciones de
TRANSPORTADORES

CINTA TRANSPORTADORA CON PALAS METALICAS P152

Las cintas transportadoras P152 son fabricadas con una estructura mecano-soldada de tipo robusto, y son equipadas de palas planas, al paso de 152.4mm.
Este tipo de cinta esta destinada a ser instalada a la salida de una pequeña cisalla o **detras de una mesa vibratoria.**

CARACTERISTICAS GENERALES	P152
Paso de cadena	*152 mm*
Resistencia a la rotura de cadenas	*12 000 daN*
Anchura Util	*de 900mm à 1800mm*
Longitud	*Sobre medida*

Detalles técnicos comunes a las 2 gammas (P152/P200)

Zona de recepción de forma Octogonal, para una mejor recuperación de los residuos, no importe la posición de la cinta transportadora.

Camino de rodamiento de las cadenas de tipo « Rieles Ferroviarios ». *(color verde sobre el esquema)*

Rieles de esfuerzo, debajo de la cinta, en el centro de la parte de recepción, para soportar los choques en lugar de los rodillos de cadena, y entonces mejorar su esperanza de vida *(color violeta sobre el esquema)*

Placa Antirretorno, sobre la zona de recepción, para evitar que los residuos vuelvan sobre la articulación trasera.

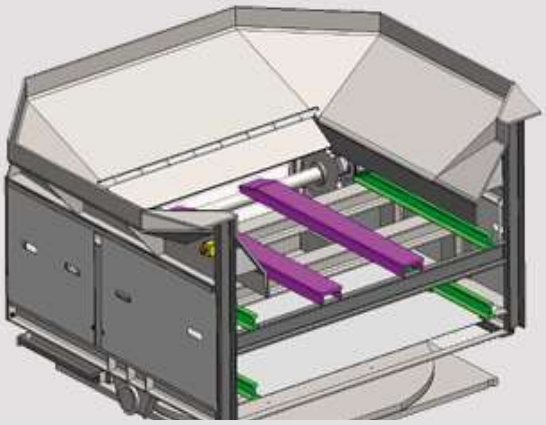

Soluciones de
TRANSPORTADORES

CINTA CON PALAS METALICAS P200

CARACTERISTICAS GENERALES	P200
Paso de cadena	*200 mm*
Resistancia a la rotura de las cadenas	*45 000 daN*
Anchura util	*de 1300mm à 2100mm*
Longitud	*Sobre medida*

Las Cintas transportadoras P200 son fabricadas igual que las P152, una estructura mecanosoldada de tipo robusto, y equipadas de palas planas, al paso de 200mm.
Este tipo de cinta esta destinada a ser instalada en salida de una grande cisalla**.**

Zona de recepción de forma Octogonal, para una mejor recuperación de los residuos, no importe la posición de la cinta transportadora.

Escalera de acceso y pasarela de mantenimiento, para un mantenimiento facil del motor de entrenamiento.

Realzado de las orillas, lado de la pasarela de mantenimiento, para evitar todo desbordamiento sobre la pasarela de mantenimiento (Color amarillo sobre el esquema)

Sistema de recuperación de tierras, con dos cajas de recuperación.

Soluciones de

TRANSPORTADORES

CINTA TRANSPORTADORA CON PALAS METALICAS P400

Las Cintas transportadoras P400 son equipadas de una cinta con palas dobladas, al paso de 400mm.
Este tipo de cinta es utilizado para **la alimentación de la trituradora.**

CARACTERISTICAS GENERALES	P400
Paso de cadena	*400 mm*
Resistancia a la rotura de las cadenas	*89 000 daN*
Anchura util	*1800mm à 2400mm*
Longitud	*Sobre medida*

SERAM
DERICHEBOURG
DERICHEBOURG
SERAM

Soluciones de
TRANSPORTADORES

MESA VIBRATORIA Y SOLUCION DE CLASIFICATION

Es posible añadir antes de la cinta de evacuación, **dispositivos complementarios,** como la **mesa vibratoria, una estera de residuos, overband.** Eso para separar la tierra de la chatarra.

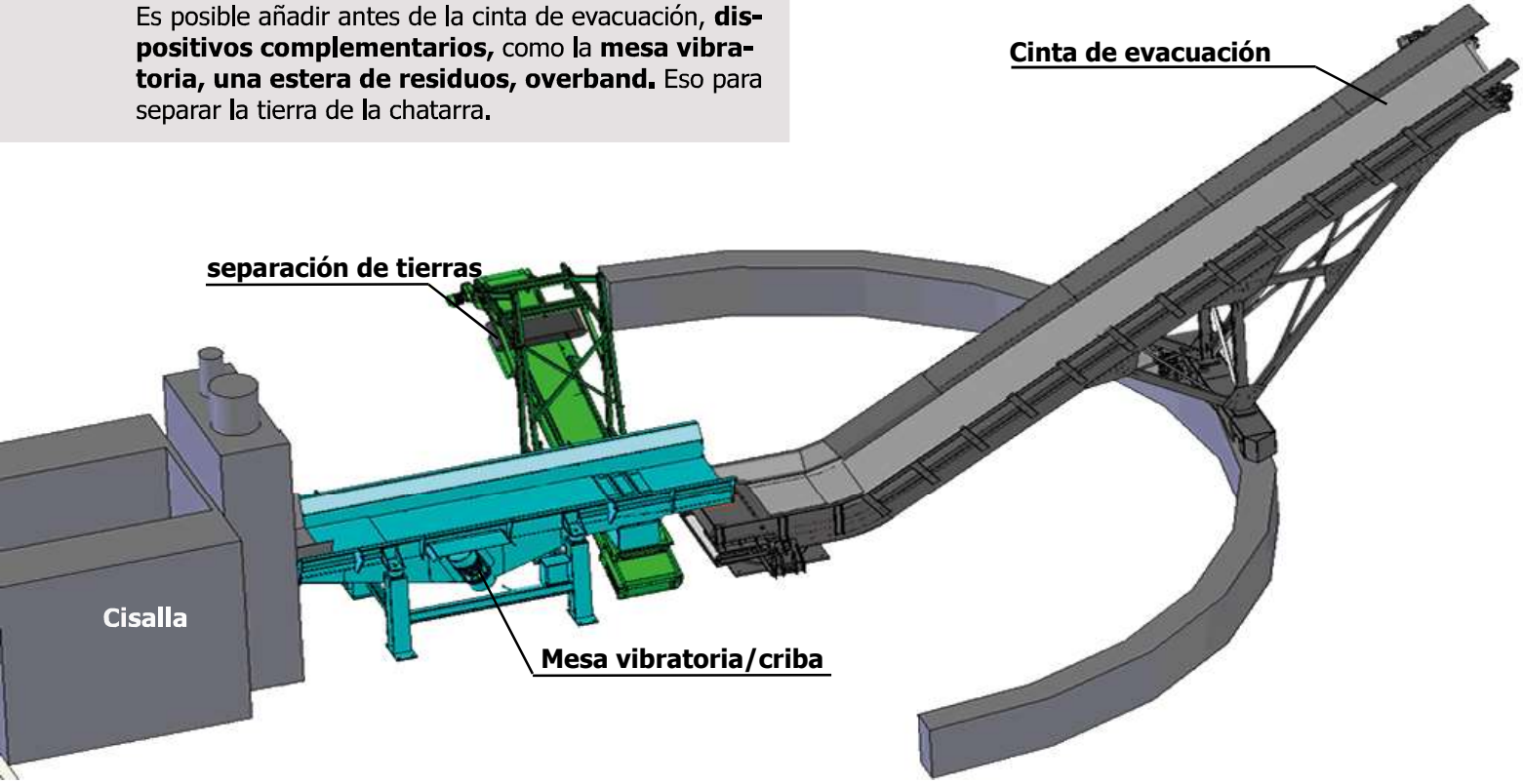

Mesa vibratoria

Recomendada en salida de cisalla, permite reducir el impacto del producto sobre la cinta. Equipada de una criba, facilita la separación de las tierras. (Tierra, arena, etc...)

CARACTERISTICAS GENERALES	TVB2
Anchura Util	*1100mm à 1800mm*
Sistema vibratorio	*Moteurs a balourds*
Aislamiento	*Por Resortes*
Longitud	*Sobre medida*

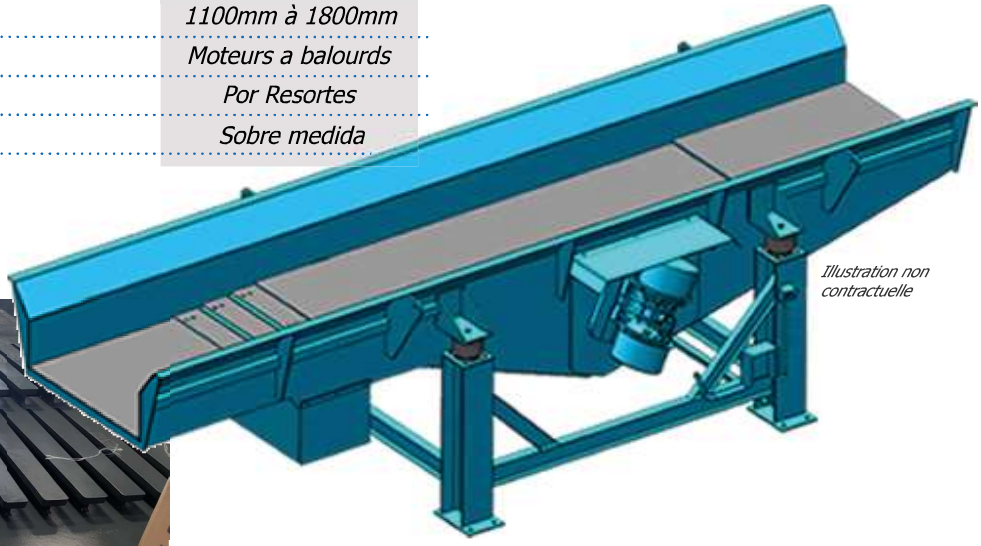

Illustration non contractuelle

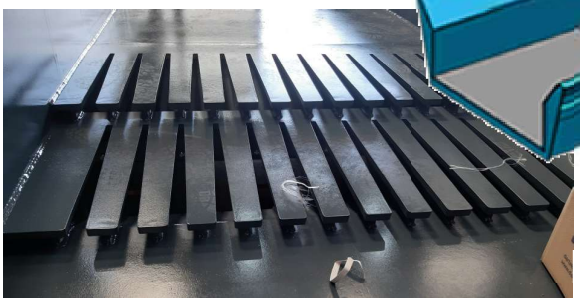

Cinta de residuos y Overband

Cinta transportadora con banda instalada debajo del crible de la mesa vibratoria. Tiene como función la manutención de las particulas finas.
Equipada de un electro-iman, separa las materias de acero de la tierra.

CARACTERISTICAS GENERALES	TGA
Anchura Util	*400mm à 1000mm*
Tipo de Banda	*Anti-Abrasión*
Tipo de overband	*con iman Permanente*
Longitud	*Sobre medida*

SOLUCIONES DE TRANSPORTADORES

Cintas con palas metálicas

Mesas vibratorias

Cinta de residuos

SERAM

SERAM SA
817 blvd Marius Berliet - 66000 PERPIGNAN (France)
Office: +33 4 68 61 02 28 - Mail: seramsa@seram.net
www.seram.net